JA-111H TRB Módulo de interfaz de bus para detector de cables

Este documento ha sido traducido automáticamente a partir del original en inglés. En caso de que surja alguna incertidumbre o duda, consulte la versión original del documento. Si detecta algún error o tiene alguna pregunta adicional, póngase en contacto con la Asistencia técnica (los datos de contacto figuran al final de este documento).

*El JA-111H TRB es un componente del sistema **JABLOTRON** y sirve para conectar un detector cableado con salidas NC/NO al el bus del central de alarma. Proporciona fuente de alimentación al detector e informa de su activación, manipulación y fallos.*

Está diseñado para instalarse en el interior de un detector cableado estándar (con salidas de contacto), pero gracias a los cables prolongados también puede instalarse fuera de él, en una caja de instalación protegida. El módulo ocupa una posición en el sistema. El módulo debe ser instalado por un técnico cualificado que posea un certificado válido expedido por un distribuidor con autorización. ***El producto es compatible con las centrales JA-100K, JA-101K, JA-106K, JA-102K, JA-103K, JA-107K y JA-108K.***

Instalación

1. Instale el módulo en un lugar adecuado del detector o dentro de la caja de instalación protegida cerca del detector. El cable se puede alargar hasta un máximo de 3 m. Cuando el módulo se instale dentro del detector, asegúrese de que no pueda provocar un cortocircuito debido a un aislamiento deficiente.
2. Conecte los cables al detector (según la Fig. 1).

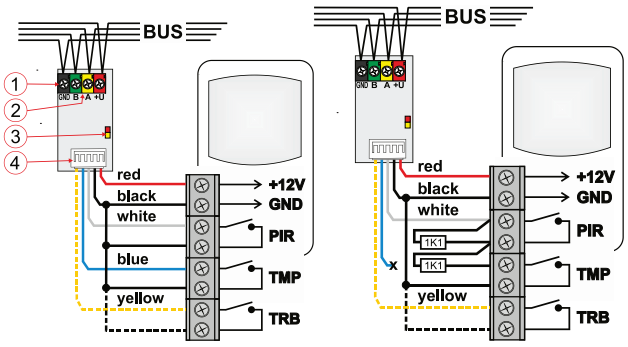

***Figuras 1 y 2**: Descripción de la parte interna del producto y conexión de los cables del módulo*

***1** – terminales de bus; **2** – número de serie; **3** – Indicador LED amarillo de fallo / dispositivo no asignado, Indicador LED rojo de activación parpadeante de cualquier entrada; **4** – cables de conexión, consulte la siguiente tabla*

Cable	Significado	Función
Rojo	+ 12 V	Alimentación para el detector
Negro	GND	Cable común
Blanco	INP	Entrada de alarma
Azul	TMP	Entrada de tamper
Amarillo	TRB	Entrada de fallo

***Tabla 1**: Cables del módulo*

3. Conecte el cable de bus y active el central de alarma.

Al conectar el módulo al bus del sistema, desconecte siempre la alimentación.

El consumo de corriente del detector conectado no debe superar los 50 mA (la salida de la fuente de alimentación del módulo no está protegida contra sobrecargas).

4. El central de alarmadebe estar en modo de servicio.
5. Proceda de acuerdo con el manual de instalación del central de alarma.
   Procedimiento básico:
   a) Cuando el dispositivo está activado, el LED amarillo comienza a realizar parpadeos repetidos para indicar que el módulo no ha sido asignado al sistema.
   b) Acceda al software ***F-Link***, seleccione la posición requerida en la ventana ***Dispositivos*** e inicie el modo de asignación haciendo clic en la opción ***Asignar***.
   c) Haga clic en el botón «Añadir nuevos dispositivos de bus», seleccione el JA-111H TRB y confirme su asignación pulsando dos veces; el LED amarillo se apagará.
6. Cierre la tapa del detector con el módulo instalado en su interior.

***Notas**:*

- El módulo también se puede asignar pulsando el contacto de tamper del detector conectado (conectando juntos los cables negro y azul) o introduciendo el código de fabricación a través del software F-Link. El código de fabricación está impreso en la etiqueta situada debajo del código de barras en la placa de circuito impreso del producto.
- Si necesita retirar el módulo del sistema, elimínelo de su posición en el central de alarma.
- No es necesario conectar todos los cables. Si la instalación no cumple con el grado de seguridad pertinente, solo se pueden utilizar los cables necesarios para la aplicación y los demás cables se pueden aislar para evitar cortocircuitos. Su función se puede desactivar en los ajustes internos del dispositivo periférico.

Configuración de los ajustes del módulo

Las propiedades del módulo se pueden configurar en la ventana ***Dispositivos*** del software F-Link. Utilice la opción ***Ajustes internos*** en la posición del detector para abrir una ventana de diálogo en la que podrá configurar:

Señalización LED: La señalización de ajustes de fábrica está **activada**. La función sirve para encender/apagar la señalización del LED rojo (3). El LED reacciona a la activación de cualquier entrada del módulo.

Entrada INP: Por defecto de fábrica, está **habilitada** en modo NC (C conectado a GND). La entrada también se puede configurar como **«doble equilibrio»**. Con una entrada INP de doble equilibrio, la entrada TMP F-Link se desactiva y se bloquea automáticamente. La entrada se puede **desactivar** por completo y no se informará ninguna activación al sistema. La siguiente opción es **Roller**, que reacciona a pulsos cortos repetidos con una sensibilidad ajustable en dos niveles: Impulso 1 = activación mediante 3 pulsos hasta un máximo de 2 minutos; Impulso 2 = activación mediante 5 pulsos hasta un máximo de 2 minutos. En el modo Roller, la entrada sufre una desactivación durante 10 s tras su activación.

Cuando la entrada INP está habilitada, muestra otras opciones de ajustes:

Reacción de entrada invertida: tiene una reacción NC por defecto, pero se puede cambiar a una reacción NO.

Modo de impulsos: El modo de estado viene preconfigurado de fábrica. Si se habilita este parámetro, la entrada comienza a reaccionar con una respuesta de impulsos. Ideal para detectores de impulsos (por ejemplo, detectores de movimiento).

Retardo de reacción de la entrada INP: Un filtro de tiempo para aumentar la inmunidad frente a falsas alarmas; se puede ajustar entre 0,1 s y 300 s para definir cuánto tiempo debe estar activa la entrada INP para que se active en el central de alarma.

Entrada TRB: La entrada viene configurada de fábrica en Off (aplicable a GRADO 2) y, por lo tanto, su activación no se informará al sistema (si se configura el perfil de sistema GRADO 3, esta entrada pasa automáticamente al modo «fallo»).

Al seleccionar la opción «Fault», la activación de la entrada del detector conectado informará de un fallo en la posición del módulo (normalmente conectada a GND = NC). Al seleccionar la opción «Antimasking», la activación de la entrada en el estado desprotegido de la partición se informará como un fallo y, en el estado protegido, como un fallo + alarma (normalmente conectada a GND = NC). Diseñada para conectar detectores con la función «Antimasking».

Reacción TRB invertida: Tiene una reacción NC por defecto, pero se puede cambiar a una reacción NO.

La activación conjunta de TRB e INP activa el antimascaramiento: este parámetro solo se puede activar si la entrada TRB está configurada con la respuesta «fallo».

Retardo de reacción de la entrada TRB: El ajuste de fábrica para GRADO 3 es de 0,1 s y este valor no se puede modificar. El ajuste para GRADO 2 es de 0,5 s (ajustes de 0,1 s a 300 s). El ajuste de retardo determina cuánto tiempo debe permanecer activa la entrada TRB para que se produzca la activación.

Entrada TMP: Por defecto de fábrica, está **habilitada** en modo NC (C conectado a GND). La entrada se puede **desactivar** por completo y no se informará ninguna activación al sistema.

Reacción TMP invertida: Por defecto es una reacción NC, pero puede cambiarse a una reacción NO.

El fabricante solo garantiza el correcto funcionamiento de este módulo. Sin embargo, no puede garantizar el correcto funcionamiento del detector conectado. Por lo tanto, recomendamos utilizar detectores por bus JABLOTRON 100.

Para configurar las propiedades del módulo de acuerdo con la Clasificación de grado de seguridad, seleccione la norma en la pestaña de parámetros del software F-Link, en «perfiles del sistema».

JABLOTRON a.s.
Pod Skalkou 4567/33 | 46601 | Jablonec n. Nisou
Czech Republic | www.jablotron.com

JA-111H TRB Módulo de interfaz de bus para detector de cables

Especificaciones técnicas

Alimentación	*desde el bus del central de alarma12 V CC (8…15 V)*
Consumo nominal de corriente	*5,2 mA*
	(+ consumo de los dispositivos conectados)
	todas las entradas conectadas a GND
Consumo de corriente máximo	*11 mA*
	(+ consumo de los dispositivos conectados)
Corriente máxima permitida del detector conectado	*50 mA*
Tipo de dispositivo de control (ACE)	*tipo B*
Dimensiones	*18,1 x 31,5 x 12 mm*
Longitud del cable	*300 mm (no extensible)*
Peso	*8 g*
Clasificación	*Grado de seguridad 3 / clase ambiental II*
	(según la norma EN 50131-1)

Nota: Válido únicamente si está integrado en una carcasa certificada con grado de seguridad 3 o superior

Entorno operacional	*Interior general*
Rango operacional de temperatura	*de -10 °C a +40 °C*
Humedad media	*75 % HR, sin condensación*
Organismo certificador	*Trezor Test s.r.o. (n.º 3025), Kiwa Nederland b.v.*
Cumple con	*EN 55032, EN 50130-4, EN 50131-3,*
	T 031, EN IEC 63000

JABLOTRON a.s. declara por la presente que el JA-111H TRB cumple con la legislación de armonización de la Unión pertinente: Directivas n.º: 2014/30/UE, 2011/65/UE. El original de la evaluación de conformidad se puede consultar en www.jablotron.com - Partición Descargas.

Nota: La eliminación correcta de este producto contribuirá a ahorrar recursos valiosos y a prevenir cualquier posible efecto negativo sobre la salud humana y el medio ambiente, que de otro modo podría derivarse de una gestión inadecuada de los residuos. Devuelva el producto al distribuidor o póngase en contacto con su autoridad local para obtener más detalles sobre el punto de recogida designado más cercano.